aumüller

Anweisung für Installation und Inbetriebnahme

230V-Drive-Modul DM

230V-Drive-Modul DM

Art.-Nr.: **688280**

Anwendung: **Modul zum kundenseitigen Selbsteinbau** in die RWA-Modulzentrale **EMB 8000+** zur Ansteuerung von 230 V AC-Antrieben.

Betriebsspannung:	230 V AC
Ausgangsspannung:	230 V AC
Eigenverbrauch:	5,3 mA
Ausgangsstrom:	**5 A**
Gehäuse (BxHxT):	**100 x 120 x 22,5 mm**, ABS, schwarz
Moduleinheiten:	1 ME
Eingänge:	Lüftungstaster (max. 10 Stück), Rückmeldekontakt AUF/ZU
Ausgänge:	Antriebslinie
Anzeigen:	Betrieb, Störung, NOT-AUF, Laufrichtung AUF/ZU
Bedienelemente:	Fronttaster: AUF/ZU
Anschlüsse:	Steckklemmen 1 mm² starr, Antriebe: 2,5 mm², Flachstecker 6,3 mm: Spannungsversorgung, Buchse und Stecker mit Kabel für internen BUS
Montage:	Befestigung auf 35 mm Hutschiene.

Funktionen:

- Verfügt über einen Anschluss für elektromotorische Antriebe bis max. **5 A**
- Die Antriebsleitung ist auf Störung (Kurzschluss, Unterbrechung) überwacht.
- Verarbeitet Signale von Lüftungstastern und bei Bedarf Endlagenmeldungen von Antrieben.
- Verfügt über Anschlüsse für externe Signalweitergabe einer Endlagen-Statusmeldung.

Modul in Betrieb nehmen:

- Modul in den internen **BUS** einbinden.
- Position hinter Power-Modul **PM** / Power-Modul-Extension **PME** / Control-Modul **CM** frei wählbar.
- Befestigung auf 35 mm Hutschiene.

Gewährleistungsansprüche setzen fachgerechte Montage, Installation und Wartung nach den gesetzlichen Vorschriften und den Angaben des Herstellers der RWA-Zentrale EMB 8000+ voraus.
Jeden Ein- und Umbau in der Zentrale nur nach Trennung der Anlage von der Netz- und Akku-Spannung vornehmen.

Beim Einbau des **230V-DM** unbedingt die Angaben in der Beschreibung der RWA Zentrale EMB 8000+ beachten.
Die Einstellung der Funktionen erfordert die Software des Zentralen-Herstellers.
Diese Anweisung über die Lebensdauer des Steuerungssystems aufbewahren.

Anschluss: 230V-Drive-Modul DM

Anschluss: 230V-Drive-Modul DM

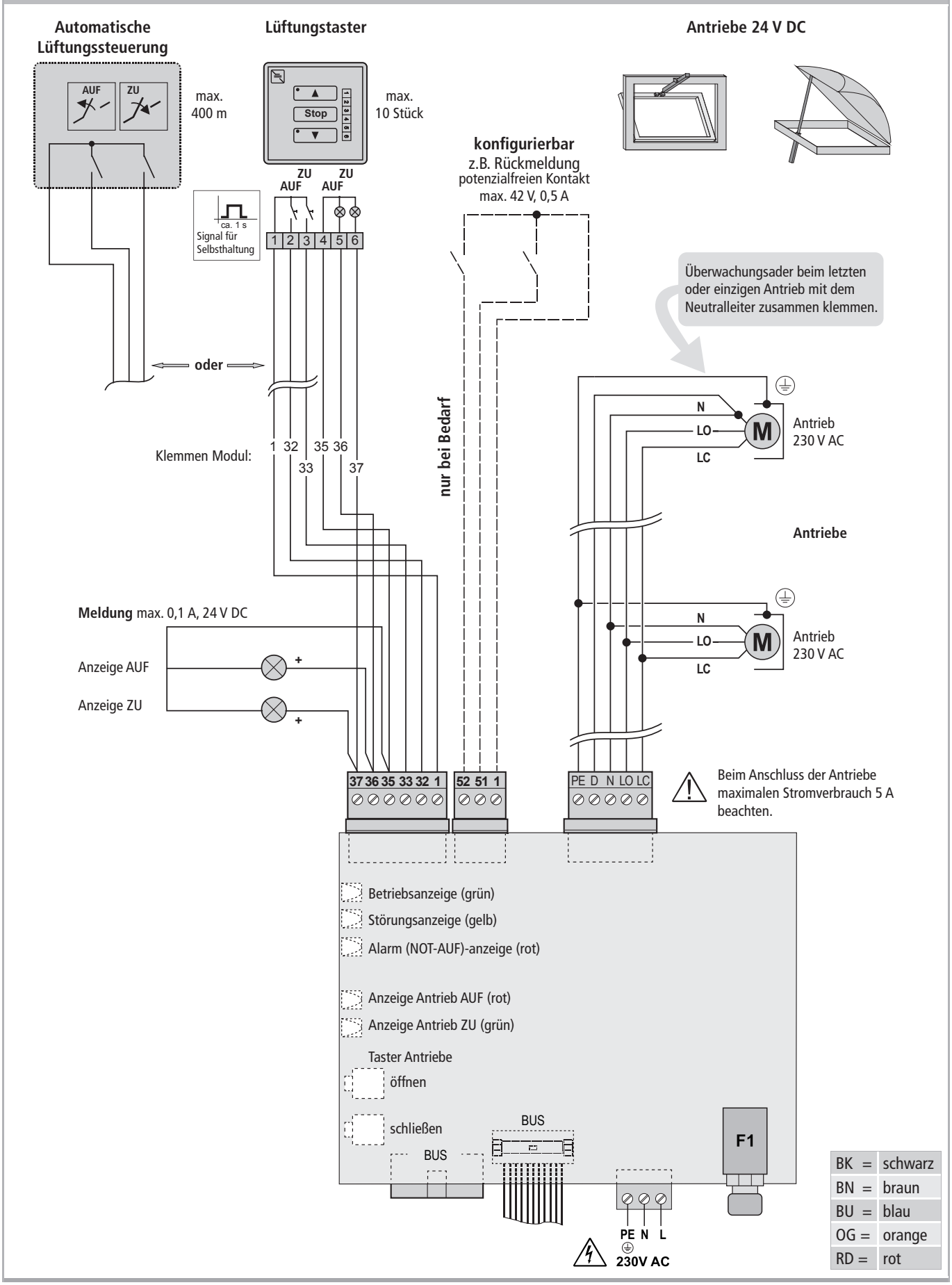

Anzeige und Bedienelemente

Einfache LED-Zustände		
LED	**Verhalten**	**Ursache**
OK Betrieb (grün)	An	Normaler Betriebszustand
	Aus	Störung liegt an
	Schnelles Blinken	Modbus-Kommunikationsstörung
Störung (gelb)	An	Störung Motorlinie / Spannungsversorgung
	Aus	Keine Störung
Alarm (rot)	An	Alarm- bzw. Not-Auf-Zustand
	Aus	Normalzustand
	Aufblitzen	Alarm bei Akkubetrieb
Auf (rot)	An	Auf-Relais an
	Aus	Auf-Relais aus
Zu (grün)	An	Zu-Relais an
	Aus	Zu-Relais aus

Anzeigen: 230V-Drive-Modul DM

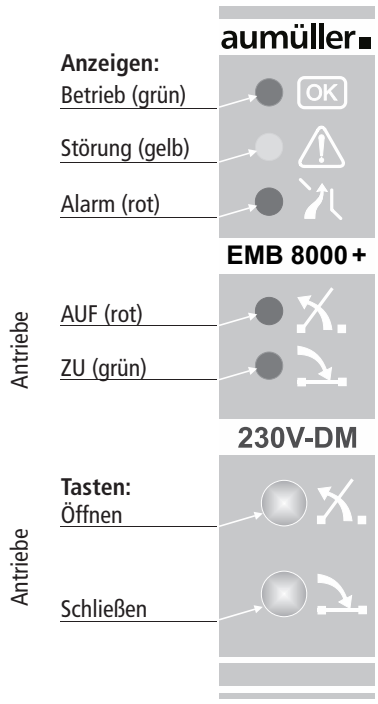

Hilfe bei Störungen bzw. Reparatur

Alle für den Betrieb wichtigen Funktionen und Systemkomponenten werden permanent auf Störung überwacht. Eine Störungsmeldung signalisiert die Art der Störung bzw. bei der Inbetriebnahme der Zentrale u.U. Fehler beim Anschluss von Systemkomponenten.

Störungen: 230V-Drive-Modul DM		
Alarmauslösung (NOT AUF)		**Ursache / Lösungsmöglichkeit**
rot	▬▬▬	Rauchabzüge (Antriebe) öffnen
rot	▬ ▬ ▬	Rauchabzüge öffnen im Akku-Betrieb
Anzeigen gelten auch für externe LEDs (HSE)		
Störung		**Ursache / Lösungsmöglichkeit**
OK grün	▮▮▮▮▮▮▮▮▮▮▮▮▮▮	Keine korrekte **BUS**-Verbindung (☞ Flachbandkabel überprüfen) oder Fehler beim Control-Modul **CM** (☞ Spannungsversorgung überprüfen)
OK grün	kein Signal	und
⚠ gelb	▬▬▬	Sicherung defekt (**230V-DM** = 5 A) (☞ Kontrolle / Austausch) oder Kurzschluss bzw. Leitungsunterbrechung bei der Antriebslinie oder Störungen der Versorgungsspannung des Moduls

Sicherungen

Die Sicherung befindet sich jeweils auf der unteren Seite des Moduls.

Sicherung: 230V-Drive-Modul DM

F1 = 5 x 20 mm, 5 A

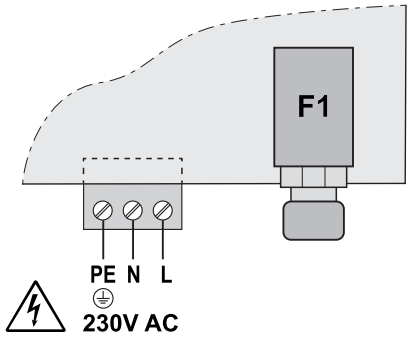

www.aumueller-gmbh.de

AUMÜLLER AUMATIC GMBH
Gemeindewald 11
86672 Thierhaupten

Tel. +49 8271 8185-0
Fax +49 8271 8185-250
info@aumueller-gmbh.de

9000033300_V0.1_KW05/19